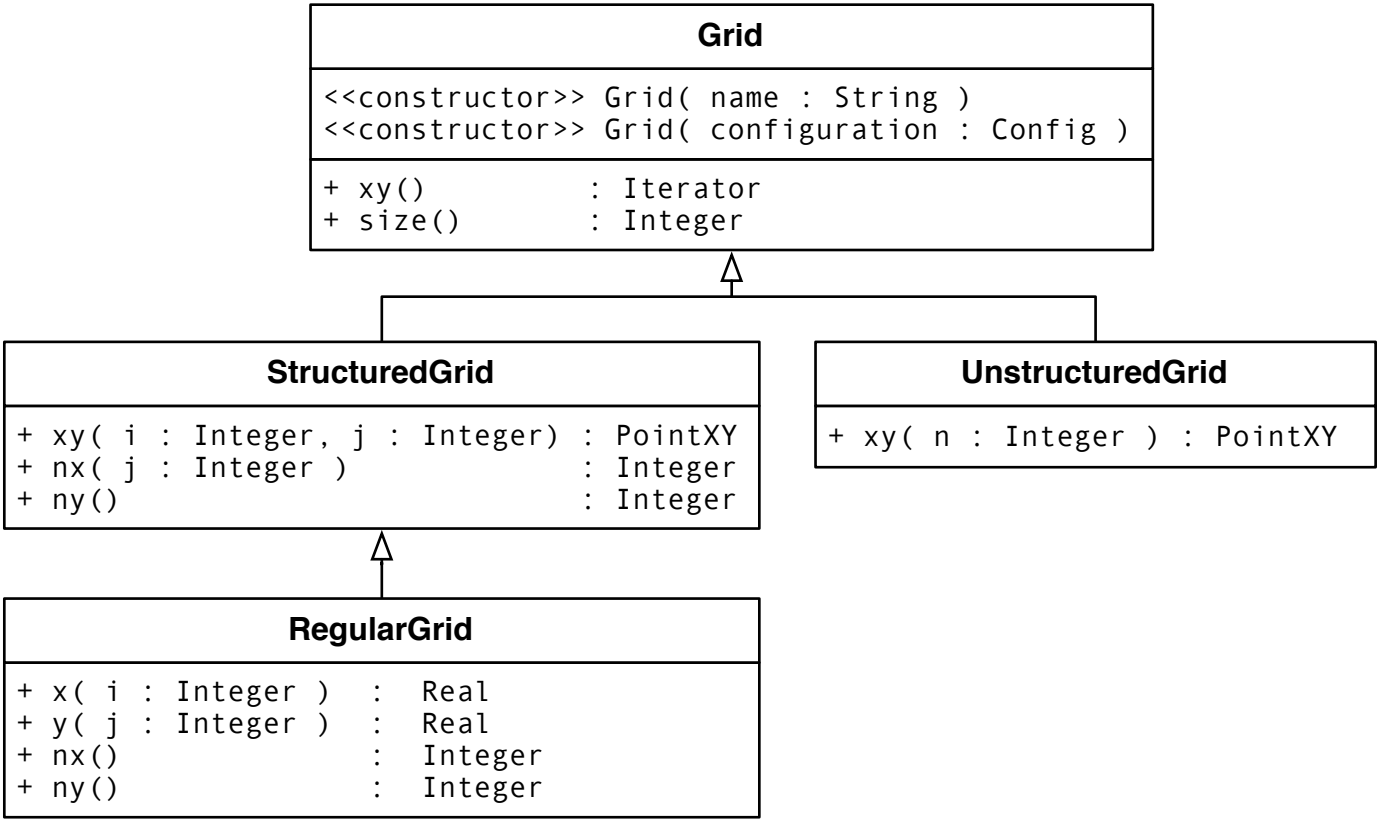
Grid
<<constructor>> Grid(name : String)
<<constructor>> Grid(configuration : Config)
+ xy() : Iterator
+ size() : Integer
StructuredGrid
+ xy(i : Integer, j : Integer) : PointXY
+ nx(j : Integer) : Integer
+ ny() : Integer
UnstructuredGrid
+ xy(n : Integer) : PointXY
RegularGrid
+ x(i : Integer) : Real
+ y(j : Integer) : Real
+ nx() : Integer
+ ny() : Integer